# Automatische Featureerkennung und -bearbeitung (AFEB)

*Taschen, Fasen und Bohrungen – SolidCAM AFEB erzeugt nahezu vollautomatisch CNC-Programme für sämtliche 2.5D-Bearbeitungen!*

## Optimierte Taschenerkennung

SolidCAM AFEB setzt neue Maßstäbe. Anstatt jede einzelne Tasche als separate Operation zu bearbeiten, werden sämtliche Taschen, egal ob geschlossen, offen, blind oder durchgängig, mit Ihrer jeweiligen Tiefe erkannt und in einem einzigen Prozess bearbeitet.

- Ideal für Werkstücke mit vielen Taschen
- Alle Strategien und Optionen des SolidCAM Taschenjobs sind anwendbar.
- Der Anwender behält die vollständige Kontrolle über Werkzeug- und Schnittparameter sowie Technologie und Bearbeitungsstrategie.
- Verrundungen am Taschenboden werden selbständig erkannt und bearbeitet
- Automatische, effiziente Restmaterialbearbeitung

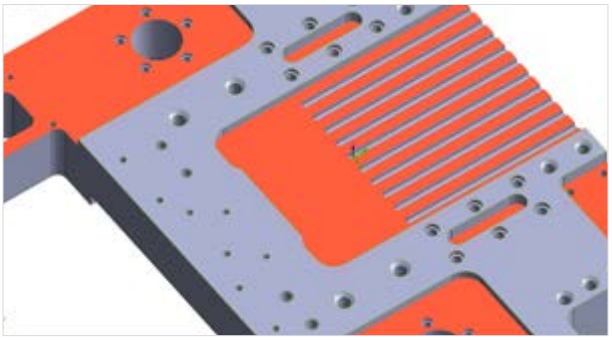

## Anfasen und Entgraten

SolidCAM erkennt alle scharfen Kanten am Modell, die angefast werden können. Angegeben wird vom Anwender dabei nur die Größe der Fase, der Werkzeugdurchmesser und ein Sicherheitsabstand. Die Fasenerkennung in SolidCAM berücksichtigt senkrechte Wände und stellt sicher, dass es zu keiner Kollision mit dem Werkzeugschaft kommt.

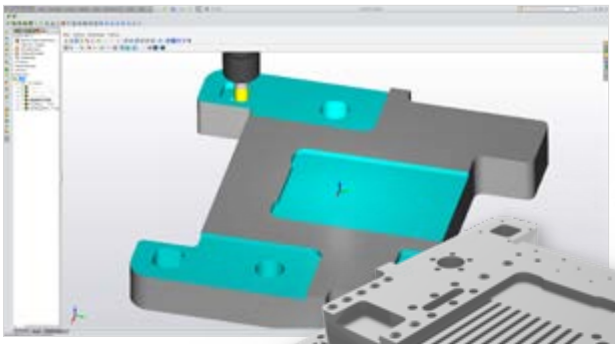

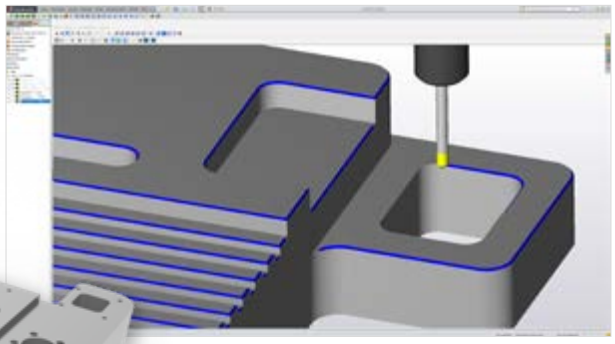

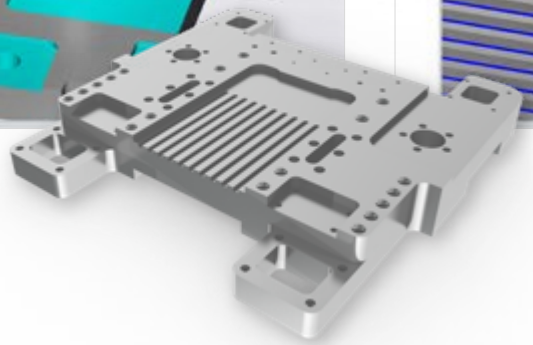

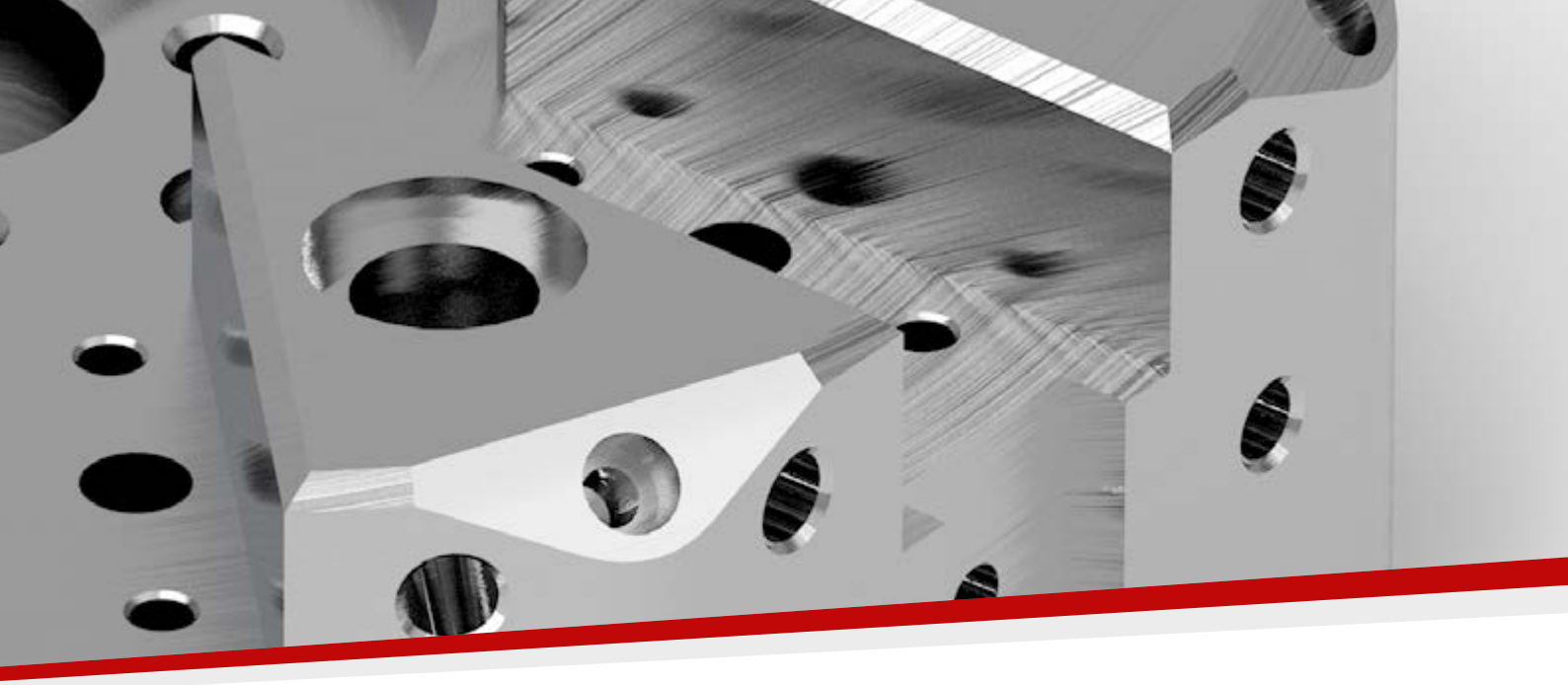

## Innovative Bohrungserkennung

SolidCAM findet automatisch sämtliche Bohrungen am Volumenmodell und erzeugt selbständig die notwendigen Bearbeitungsschritte.

- Für die Auswahl der zu bearbeitenden Bohrungen stehen leistungsstarke Filter, wie z. B. Durchmesser, Z-Ebene oder Bohrungstiefe zur Verfügung.
- Anbohren aller gewählten Bohrpositionen mit nach Bohrungsdurchmesser variabler Tiefenzustellung

## SOLIDWORKS Bohrungstypen

In SOLIDWORKS lassen sich die verschiedensten Bohrungstypen schnell und vollständig mit so genannten Bohrungsfeatures definieren. SolidCAM nutzt die Informationen aus diesen Features optimal.

- Sämtliche Parameter der SOLIDWORKS-Bohrungsfeatures Stirnsenkung, Formsenkung, Bohrung, gerade Gewindebohrung, konische Gewindebohrung und Übertragungsbohrung werden mit Hilfe von Maschinenprozessen vollständig abgebildet.

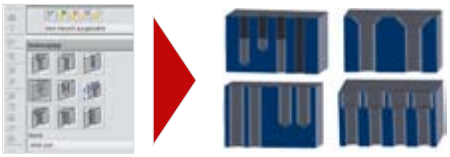
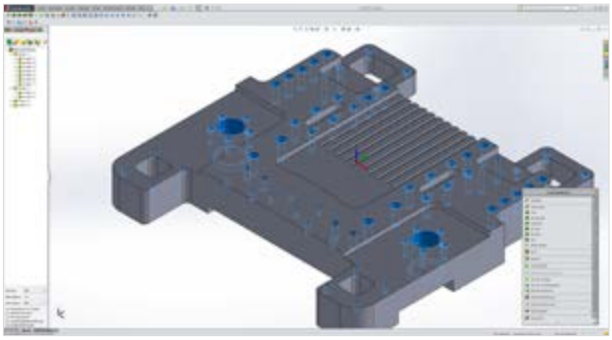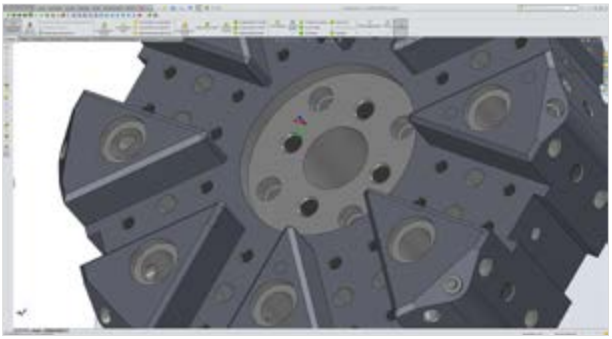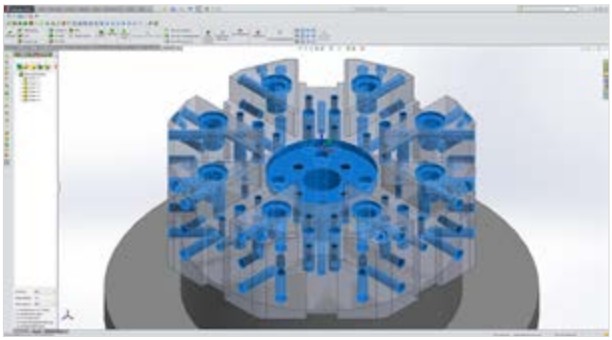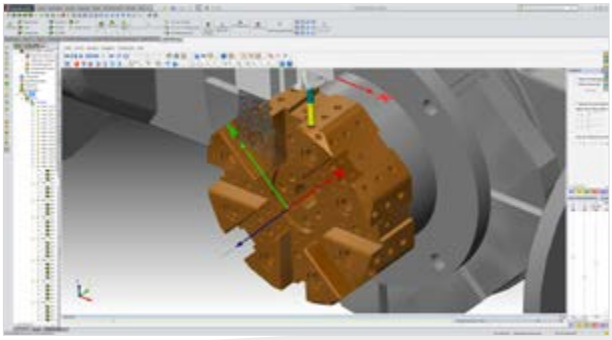
- SolidCAM wandelt die gewählten Features in Geometrien um, die für nachfolgende Taschen-, Profil- und Bohroperationen genutzt werden können.